ＬＥＤユニット

ＬＥＤ－８－０５Ａ　　８点 ＬＥＤユニット

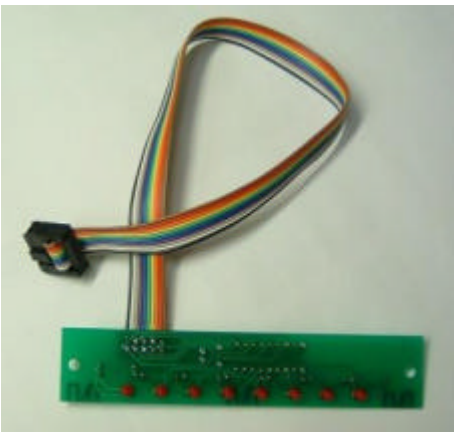

□概要

本ＬＥＤユニットは８個の点ＬＥＤを搭載しています。
電流制限抵抗も実装されておりＤＣ５Ｖでの点灯用となっています。

標準のフラットケーブルの長さは５０ｃｍですが、ご要望があれば１００ｃｍも可能ですのでお問い合わせ下さい。

□回路図

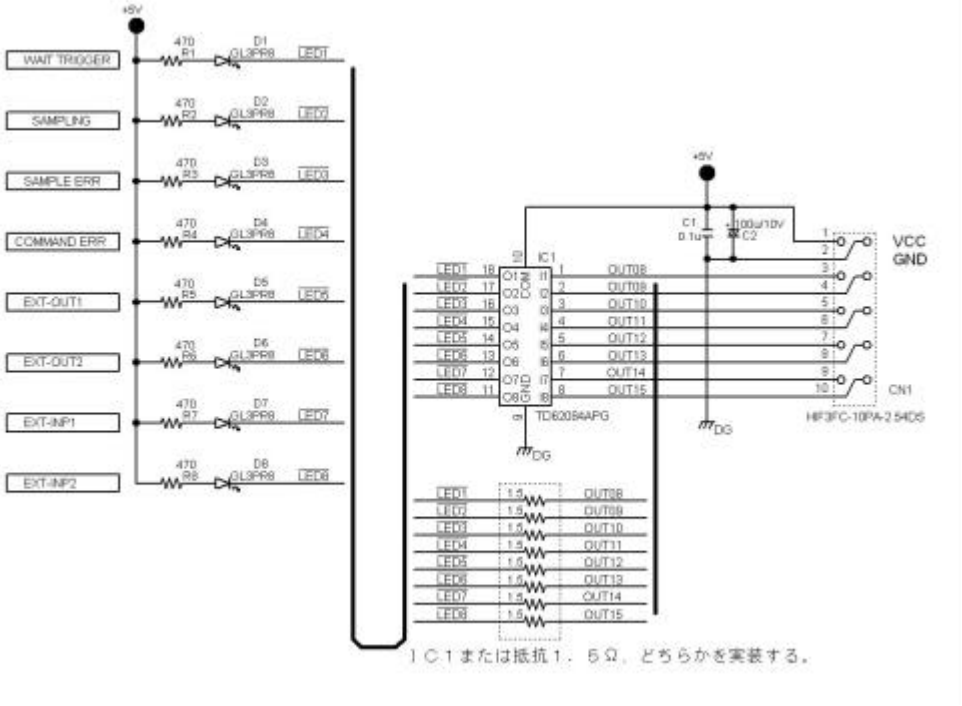

□基板の寸法図

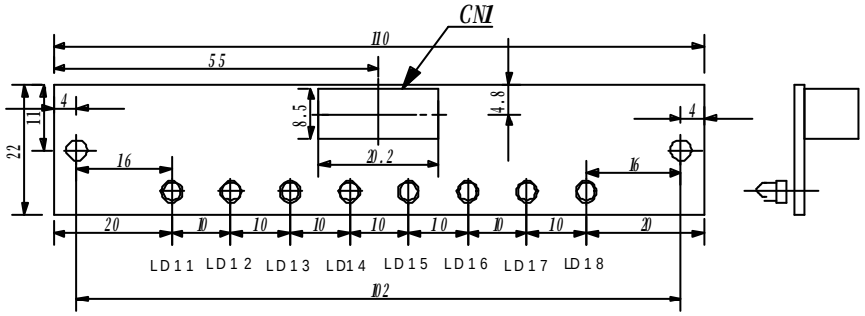

マイコンシステム・電子機器・開発製造
エムシーアイエンジニアリング株式会社

このカタログは2011年03月03日現在の内容です。
今後、改良のため仕様を変更することがあります。
ご購入の際は、最新の仕様などをご確認ください。

〒252-0211 神奈川県 相模原市 中央区 宮下本町 1－１－２１
TEL 042(711)7416　　FAX 042(750)3416
E-mail　welcome@mci-eng.co.jp
URL　http://www.mci-eng.co.jp/